WOJEWÓDZKI SZPITAL SPECJALISTYCZNY W LEGNICY
BUDYNEK 1C
RZUT I PIĘTRA 1 : 100

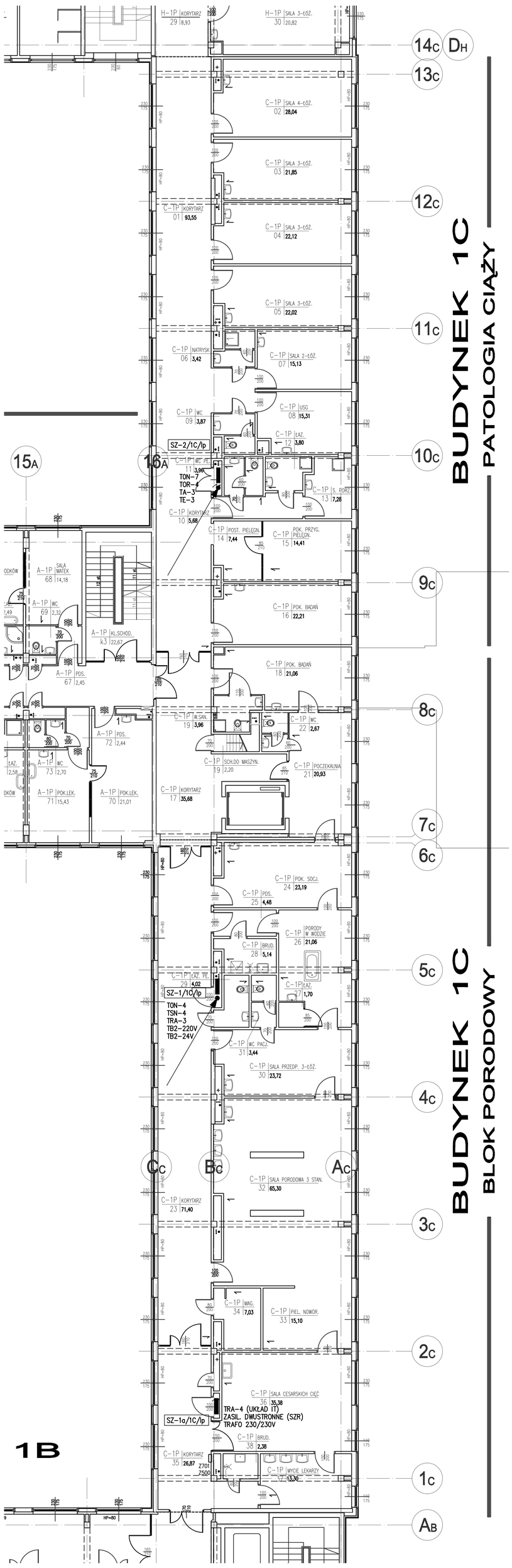

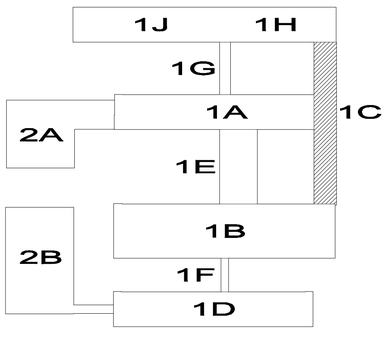

ROZPOWSZECHNIANIE I KOPIOWANIE DOZWOLONE ZA PISEMNĄ ZGODĄ WŁAŚCICIELA PRAW
PRAWA AUTORSKIE ZASTRZEŻONE
WG USTAWY O PRAWIE AUTORSKIM I PRAWACH POKREWNYCH
(Dz.U. Nr 80 poz. 904 z 2000r.)

BIURO PROJEKTÓW SŁUŻBY ZDROWIA PRO-MEDICUS sp. z o.o.

BRANŻA	ELEKTRYCZNA	SYMBOL	132-WSS-U-I-1P	NR RYS.
INWESTOR	WOJEWÓDZKI SZPITAL DZIECIĘCY W LEGNICY			E-I 3-12
ADRES	59-220 LEGNICA, UL. J.IWASZKIEWICZA 5			
NAZWA INWESTYCJI	DOSTOSOWANIE OBIEKTÓW SZPITALA DO OBECNIE OBOWIĄZUJĄCYCH PRZEPISÓW			
TEMAT	INWENTARYZACJA DLA POTRZEB KONCEPCJI CZĘŚĆ 3			SKALA 1:100
TREŚĆ	INST. ELEKTROENERGETYCZNE – BUD. 1C RZUT I PIĘTRA			DATA 10.2008
PROJEKTANT	BPP Upr.241/80	OPRACOWAŁ	UAN-Upr.171/87	SPRAWDZIŁ RP-Upr 839/94
INŻ.W.ŚWIERK		INŻ.I.WILCZYŃSKA		INŻ.J.KUBISIAK