WOJEWÓDZKI SZPITAL SPECJALISTYCZNY
W LEGNICY
BUDYNEK 1C
RZUT I PIĘTRA 1 : 100

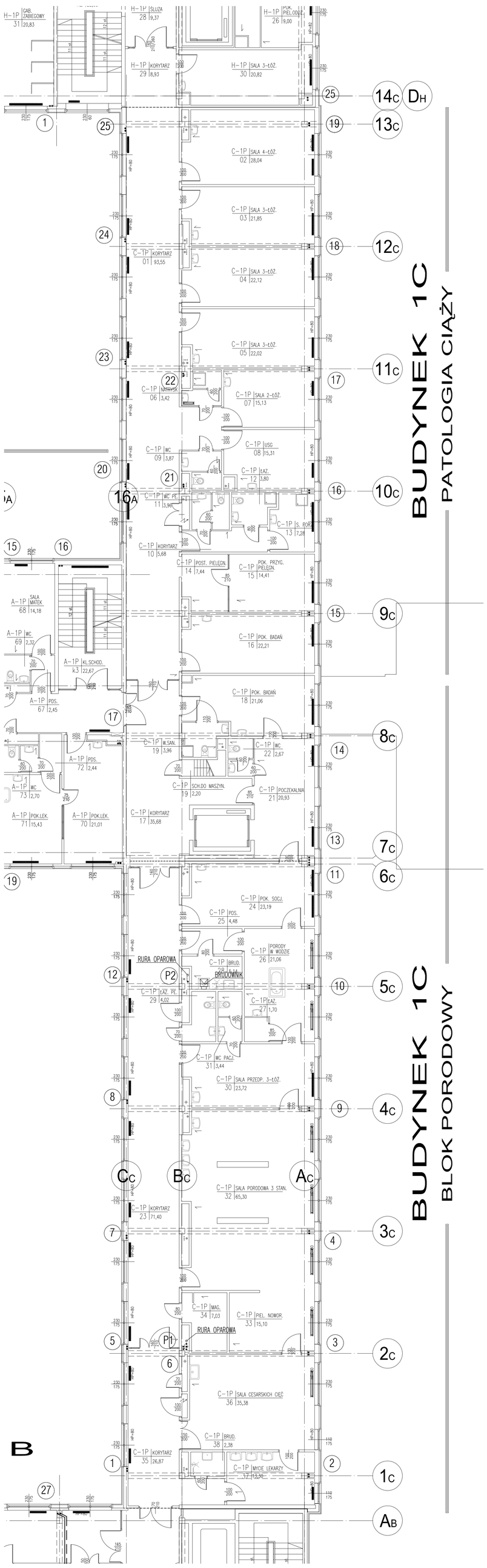

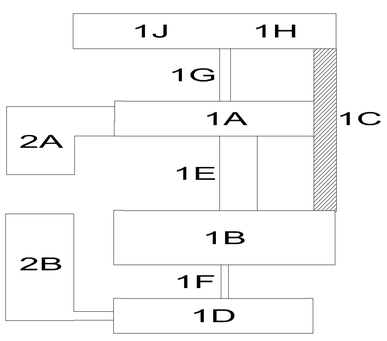

ROZPOWSZECHNIANIE I KOPIOWANIE DOZWOLONE ZA PISEMNĄ ZGODĄ WŁAŚCICIELA PRAW.
PRAWA AUTORSKIE ZASTRZEŻONE.
AG USTAWY O PRAWIE AUTORSKIM I PRAWACH POKREWNYCH
(DZ.U. NR 80 poz. 904 z 2000r.)

BIURO PROJEKTÓW SŁUŻBY ZDROWIA PRO-MEDICUS SP. Z O.O.

BRANŻA	INSTALACYJNA	SYMBOL	132-WSS-U-III-3P	NR RYS.
INWESTOR	WOJEWÓDZKI SZPITAL SPECJALISTYCZNY W LEGNICY			C-I 3-4
ADRES	59-220 LEGNICA, UL. J.IWASZKIEWICZA 5			
NAZWA INWESTYCJI	DOSTOSOWANIE OBIEKTÓW SZPITALA DO OBECNIE OBOWIĄZUJĄCYCH PRZEPISÓW			
TEMAT	INWENTARYZACJA DLA POTRZEB KONCEPCJI CZĘŚĆ 3			SKALA 1 : 100
TREŚĆ	WENT.MECH. I INSTALACJE GRZEWCZE BUD. 1C – RZUT I PIĘTRA			DATA 10.2008
PROJEKTANT	Upr.bud.92/2001	OPRACOWAŁ	SPRAWDZIŁ	Upr.bud.167/99
MGR INŻ.Z.BUBKA		MGR INŻ.A.ABRAMEK	MGR INŻ.A.KOMISARZ	